Մետաղական ծածկ

1:50

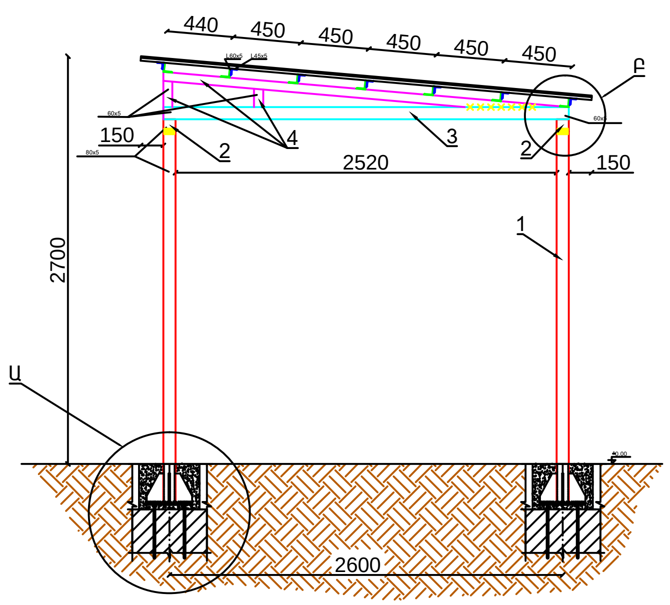

1:50

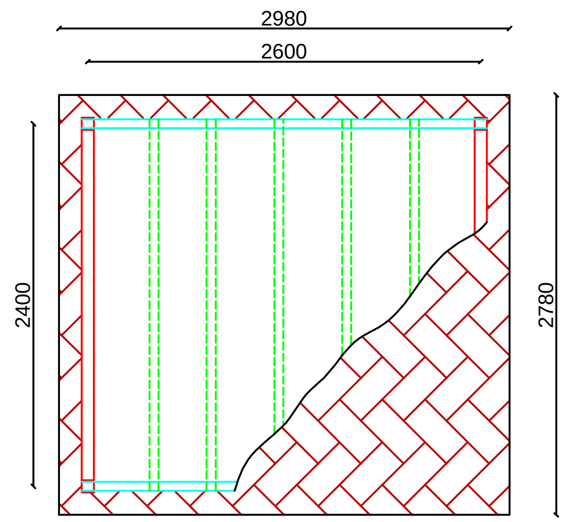

ՀՀ	Ծանոթություն	Անվանումը	Չափման միավորը	Քանակը	Քաշը 1 գծ.մ-ի համար, կգ	Ընդամենը
1	ГОСТ 8639-82	Ուղղ. խող. 80x5, L=2470մմ	հատ	4	11.44	113.02
2	ГОСТ 8639-82	Ուղղ. խող. 80x5, L=2480մմ	հատ	2	11.44	56.74
3	ГОСТ 8639-82	Ուղղ. խող. 70x5, L=2680մմ	հատ	2	9.87	52.9
4	ГОСТ 8639-82	Ուղղ. խող. 60x5, L=2970մմ	հատ	2	8.3	49.3
5	ГОСТ8509-93	L60x5, L=2460 մմ	հատ	7	4.578	78.8
6	ГОСТ8509-93	L45x5, L=2460 մմ	հատ	7	3.369	58.01
7	ГОСТ 24454-80Е	Տախտակ,δ=16մմ	$մ^3$	0.13	—	—
8		Ցինկապատ թիթեղ	$մ^2$	8.4		
9	ГОСТ 19903-74	Թիթեղ 8x300x300	հատ	4	5.65	22.6
10	ГОСТ 19903-74	Թիթեղ 8x100x200	հատ	16	1.26	20.16
11	ГОСТ24379.1-80	Անկերային ձող 5M 20x800	հատ	16		
12		Շաղախ M200	$մ^3$	0.01	—	—
13		Բետոն B15 դասի	$մ^3$	0.11	—	—

Մետաղական ծածկի տարրերի մասնագիր

Հանգույց "Ա" 1:20

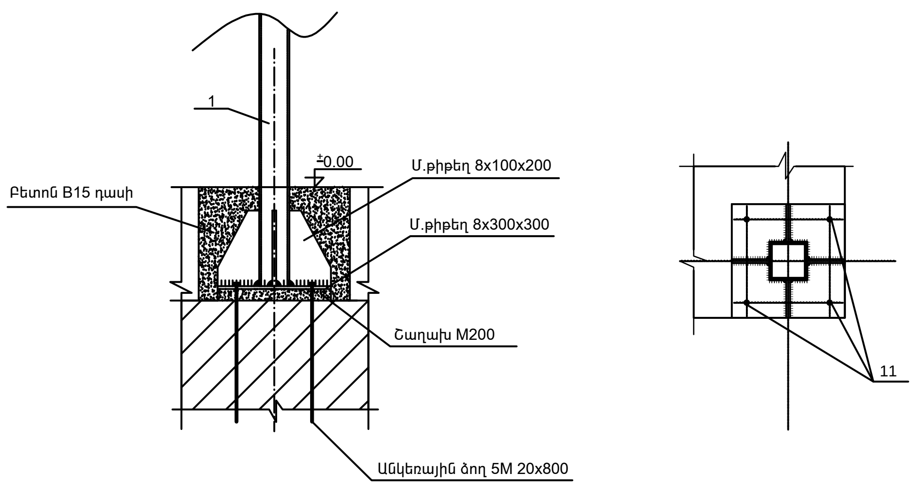

Հանգույց "Բ" 1:20

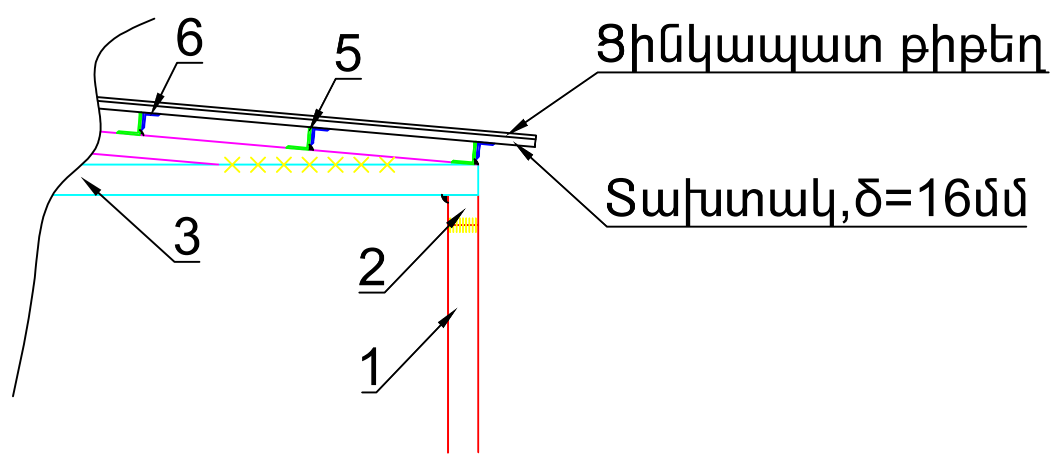

Եռակցում իրականացնել Э-42 էլեկտրոդներով, համաձայն ГОСТ 14098-91

	Ք. ԵՐԵՎԱՆ ՎԱՐԴԱՆԱՆՑ 7 ԲԱԿԱՅԻՆ ՏԱՐԱԾՔԻ ԲԱՐԵԿԱՐԳՄԱՆ ԱՇԽԱՏԱՆՔՆԵՐ			Պատվեր N ԵՔ-ՊԸԱՇՁԲ-13/75-2
			ՃԱՐՏԱՐԱՊԵՏԱԿԱՆ ՄԱՍ	ՓՈՒԼ / ԹԵՐԹ / ԹԵՐԹԵՐ
ՏՆՕՐԵՆ	Ս. ԳԱԼՍՏՅԱՆ			ԱՆ / ՃՇ-9 / 10
ՆԳՃ	Ա. ՀԱՅՐԱՊԵՏՅԱՆ		ՄԵՏԱՂԱԿԱՆ ԾԱԾԿ	«ՄԵԳԱՄԵՏՐ» ՍՊԸ